RW-1824BL100-V1.1 规格书

产品简介

RW-1824BL100-V1.1 是应用于 BLE 和专有 2.4GHz 兼容的最优功耗 SOC 芯片。内部集成了高性 能低功耗射频收发器，蓝牙基带，和丰富的外围接口。也集成了提供高效电源管 理的 PMU。应用于 BLE 系统，私有的 2.4G 系统，人机接口设备（键盘，鼠标，和遥控 器）， 运动休闲设备，手机附件和消费电子等领域。

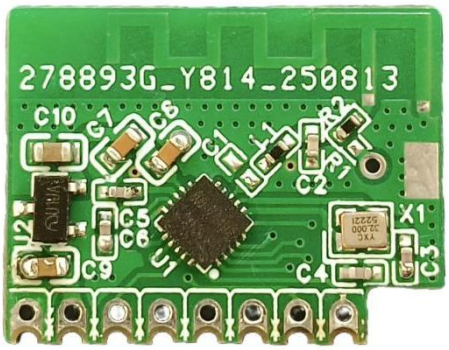

基本特点：

- 片上蓝牙系统兼容 5.1 版本，支持所有蓝牙标准 4.2 功能
- 64MHz 的高性能单片机，10 位 ADC
- 可配置为 GP-ADC 输入
- 当系统进入睡眠模式时，引脚会保留其最后状态睡眠模式下任何 GPIO 唤醒芯片的能力

技术参数

1	工作电压	5.0V
2	峰值工作电流	接收：13.5 mA　　发射：14.0mA
3	接收峰尖电流	13.5mA
4	睡眠模式	3.0uA
5	模块对接口	金手指/2.0 排针
6	工作温度	-40～+85℃
7	外形尺寸	19.5×15.1mm

尺寸图

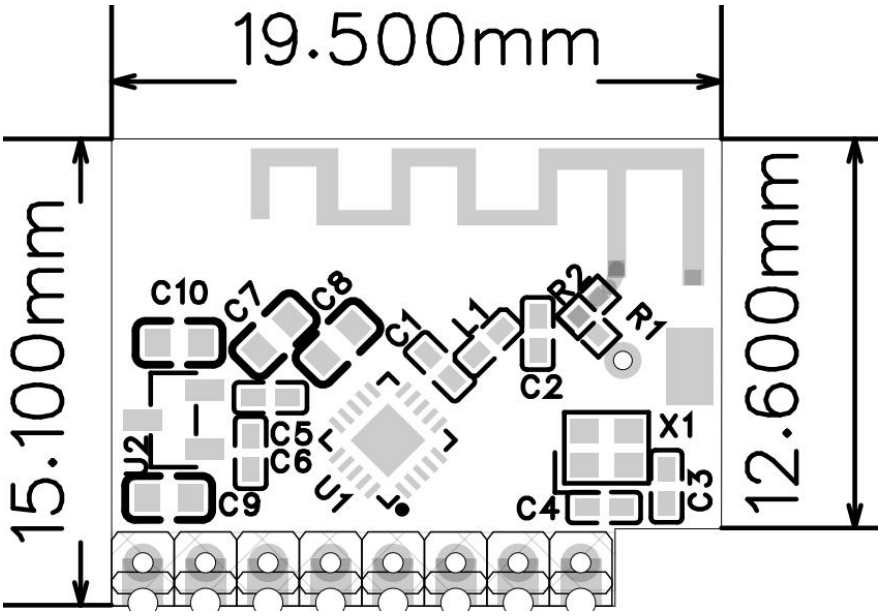
19.500mm
15.100mm
12.600mm
C10
C7
C8
C1
L1
R2
R1
C2
X1
C5
C6
U2
C9
U1
C4
C3

正面

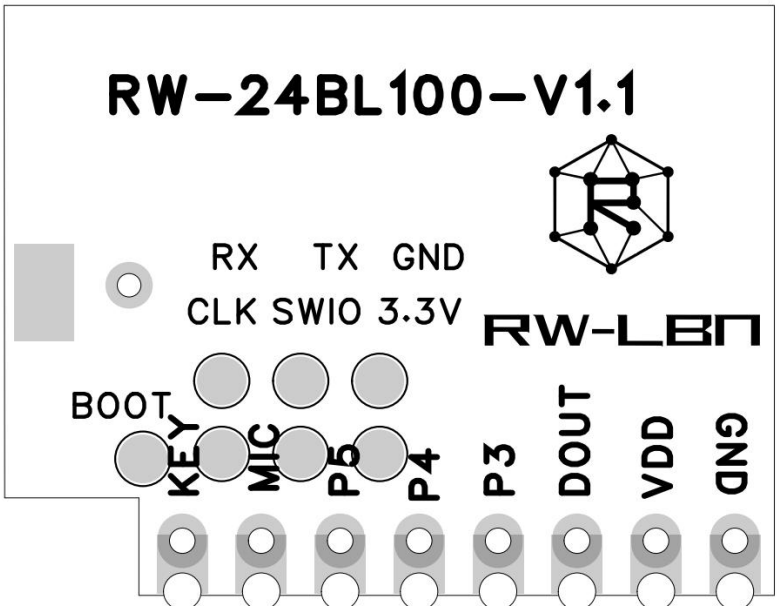
RW-24BL100-V1.1
RX TX GND
CLK SWIO 3.3V
RW-LBM
BOOT
KEY
MIC
P5
P4
P3
DOUT
VDD
GND

反面

引脚定义

1	GND：	模块接地引脚
2	VDD：	5.0V 输入
3	DOUT：	信号线输出
4	P3：	Digital GPIO
5	P4：	Digital GPIO
6	P5：	Digital GPIO
7	MIC：	Digital GPIO
8	K：	Digital GPIO

射频收发器：

-97dBm 灵敏度@1Mbps

发射功率：-20 ~ +10dBm

发射速率：1Mbps / 2 Mbps

发射尖峰电流：14mA @0dBm

回流焊曲线

参考 IPC/JEDEC 标准。

峰值温度：<250℃

回流焊次数：≤2 times

锡膏型号	管控参数标准	图示
DSP888, M705-S101ZH-S4 千住 S70G Type4 唯特偶YM102 乐科泰 SP601+T4V1.1 千住M705-GRN360 铟泰SAC305/TYPE4 唯特偶WTO-LF4000A 唯特偶WTO-LF K1001	最高温度保持在240℃～253℃； 恒温时间120℃～160℃之间应保持40～90秒； 回流时间220℃以上应保持40～90秒；230℃以上应保持30～70秒； 在26℃～120℃之间升温斜率：应控制在1～3℃/s； 最高温度下降斜率：-4~-1℃/s；	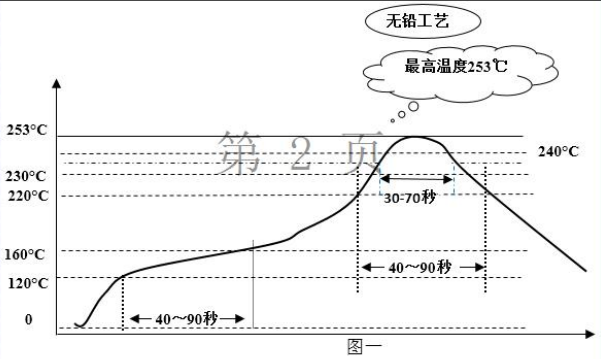

第 1 页 第 2 页

注意事项

- 在运输、使用过程中要注意防静电，模块取拿时要戴防静电手环和手套；
- 工作台、装配台接地，安装设备需防止静电；
- 模块接地要良好，减少寄生电感；
- 防止 I/O 口线击穿，如：电源板上 50Hz 需要在口线上串电阻，加稳压管等；
- 半成品生产过程中需要独立摆放，以免电源电容放电导致模块损坏；
- 天线应远离电源变压器，防止接收效率变低；
- 如果发生故障，请勿私自拆卸；如果有疑问，请联系供应商；
- 本说明书仅供参考，请以产品实物为准，本产品如有更改恕不另行通知。

保修条例

- 自 2026 年 3 月起保修服务期为 3 年。
- 在保修服务期内出现产品质量问题本公司将给予免费修理或更换服务。

非保修条例

属下列情况不在免费保修或更换服务范围之内：

- 已经超出保修服务期。
- 产品外形严重损坏或变形。
- 自然灾害以及人力不可抗拒原因造成的损坏。
- 产品保修标签被撕毁.
- 无深圳市无线道科技签订的合同或发票凭证。

注:

1. 维修或更换是本公司对客户的唯一补救措施，本公司不承担任何附带引起的损害赔偿责任，除非在适用法律范围之内。
2. 本公司享有修正或调整本保修条款的权利，并以书面形式发布为准。