RW-HM24-V3.0 规格书

产品图片

技术参数

1	工作电压	5V
2	电流	大于 500mA
3	工作频率	2.402 GHz
4	传输速率	1Mbps
5	输出功率	+8dBm
6	接收灵敏度	-90dBm
7	工作温度	-10℃~+85℃
8	天线形式	板载天线
9	材质工艺	无障碍约 40 米
10	外形尺寸	25*18mm

尺寸图

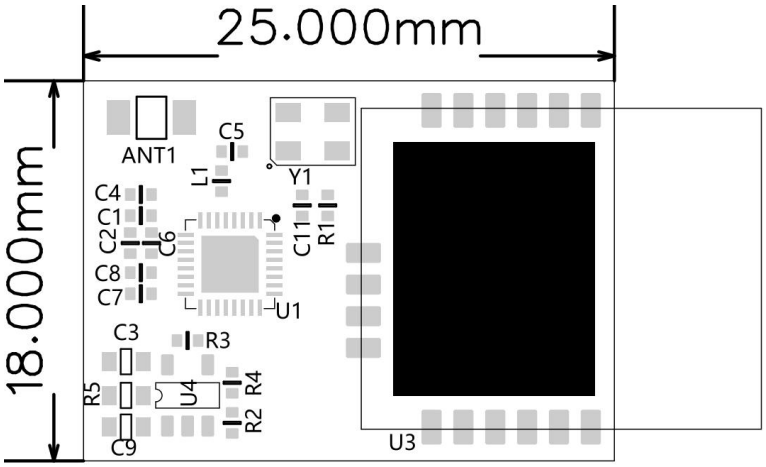

正面

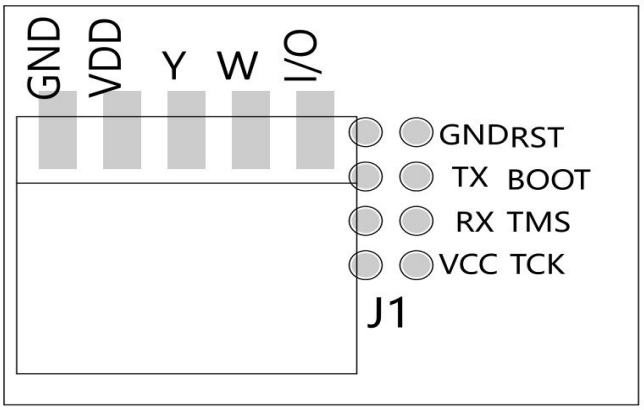

反面

引脚定义

1	GND:	地
2	VDD:	输入
3	Y:	PWM 输出 暖色温输出
4	W:	PWM 输出 冷色温输出
5	I/O:	预留 I/O

注意事项

- 在运输、使用过程中要注意防静电，模块取拿时要戴防静电手环和手套；
- 工作台、装配台接地，安装设备需防止静电；
- 模块接地要良好，减少寄生电感；
- 防止 I/O 口线击穿，如：电源板上 50Hz 需要在口线上串电阻，加稳压管等；
- 半成品生产过程中需要独立摆放，以免电源电容放电导致模块损坏；
- 天线应远离电源变压器，防止接收效率变低；
- 如果发生故障，请勿私自拆卸；如果有疑问，请联系供应商；
- 本说明书仅供参考，请以产品实物为准，本产品如有更改恕不另行通知。

保修条例

- 自 2026 年 3 月起保修服务期为 3 年。
- 在保修服务期内出现产品质量问题本公司将给予免费修理或更换服务。

非保修条例

属下列情况不在免费保修或更换服务范围之内：

- 已经超出保修服务期。
- 产品外形严重损坏或变形。
- 自然灾害以及人力不可抗拒原因造成的损坏。
- 产品保修标签被撕毁.
- 无深圳市无线道科技签订的合同或发票凭证。

注:

1. 维修或更换是本公司对客户的唯一补救措施，本公司不承担任何附带引起的损害赔偿责任，除非在适用法律范围之内。
2. 本公司享有修正或调整本保修条款的权利，并以书面形式发布为准。