RW-RF00A-P3-V1.1 规格书

产品简介

RW-RF00A-P3-V1.1 是 2 路 PWM、1 路分段调光检测，智能 LED 灯控模块。2.4G 无线收发采用高性能的射频芯片 RW1601P3，RW1601P3 工作于 2.4GHz 免费的 ISM 频段，采用数字调制的方式进行通讯。集成了射频收发器、MCU 等功能模块，板上集成了晶振和鞭状天线，进行了天线的通讯参数匹配，使通讯性能达到最佳，无需客户再单独调试，可直接使用。模块接口采用标准 2.54 排针接口，方便使用。功耗小、体积小、成本低、集成度高，是 LED 智能照明灯具理想选择。应用在吸顶灯灯、轨道灯、射灯等范围。

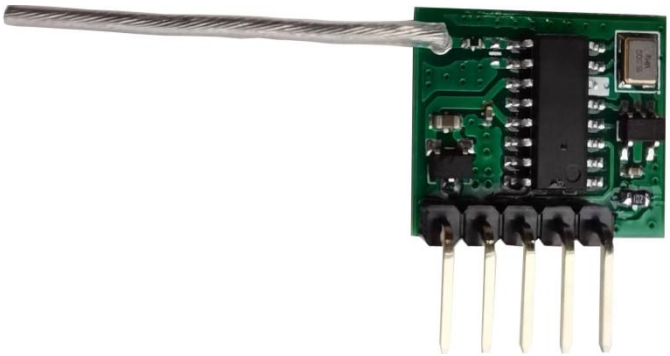

基本特点：

- 2KW MTP 程序空间（可编程 1000 次以上）
- 2400～2483.5MHz 低成本低功耗无线收发模块
- 通用的 2.4GHz ISM 波段操作
- 传输数率 1Mbps
- 可编程控制 RF 输出功率，最大功率可达+8dBm
- 开关分段调光：冷暖光全亮、冷光、暖光、小夜灯，4 种模式开关上电切换，选用

技术参数

1	工作电压	DC 5.0V / 100mA
2	接收电流	Max 20.0mA
3	工作频率	2.402 GHz
4	传输速率	1Mbps
5	输出功率	+8dBm
6	接收灵敏度	-90dBm
7	工作温度	-10～+70℃
8	天线形式	鞭状天线
9	材质工艺	无障碍约 40 米
10	接口方式	2.54mm 插针
11	外形尺寸	15 × 18mm

尺寸图

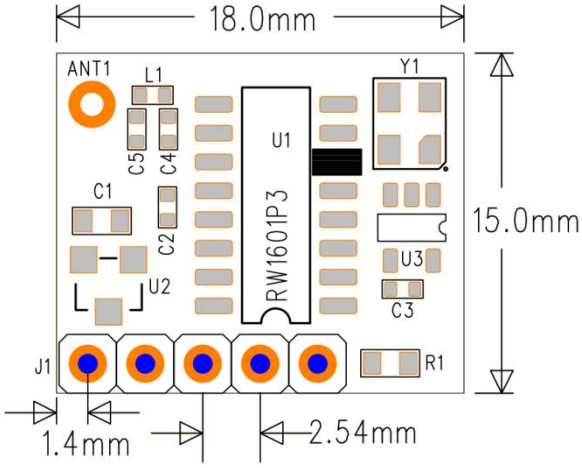

正面

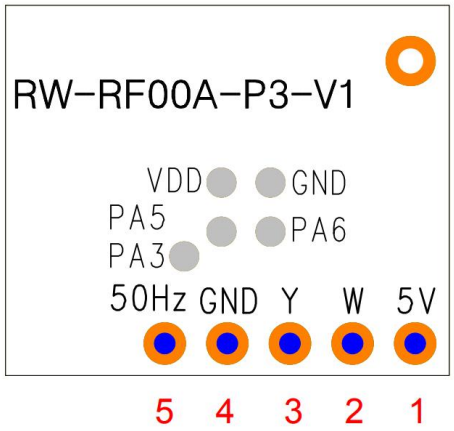

反面

引脚定义

1	5V：	电源输入脚 （DC 5.0V）
2	W：	PWM 输出 冷色温输出
3	Y：	PWM 输出 暖色温输出
4	GND：	地线
5	50Hz：	50Hz 检测脚（选用）

50HZ 参考电路

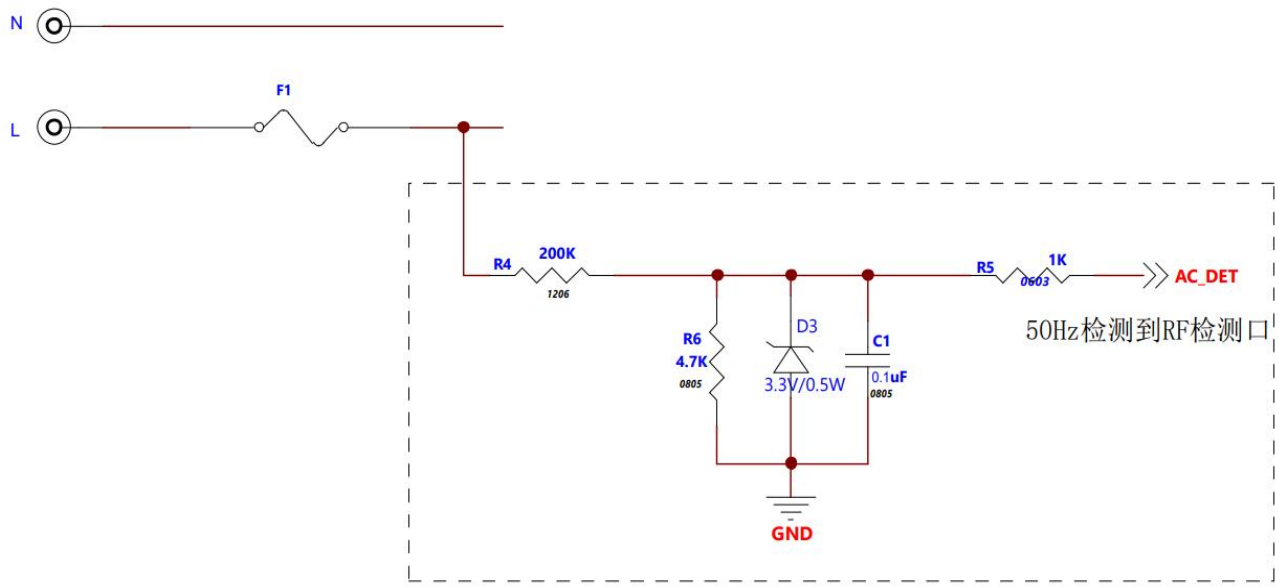

注意事项

- 在运输、使用过程中要注意防静电，模块取拿时要戴防静电手环和手套；
- 工作台、装配台接地，安装设备需防止静电；
- 模块接地要良好，减少寄生电感；
- 防止 IO 口线击穿，如：50Hz 检测保护电路；
- 半成品生产过程中需要独立摆放，以免电源电容放电导致模块损坏；
- 天线应远离 LED 电源变压器，防止接收效率变低；
- 如果发生故障，请勿私自拆卸；如果有疑问，请联系供应商；
- 本说明书仅供参考，请以产品实物为准，本产品如有更改恕不另行通知。

保修条例

- 自 2026 年 3 月起保修服务期为 3 年。
- 在保修服务期内出现产品质量问题本公司将给予免费修理或更换服务。

非保修条例

属下列情况不在免费保修或更换服务范围之内：

- 已经超出保修服务期。
- 产品外形严重损坏或变形。
- 自然灾害以及人力不可抗拒原因造成的损坏。
- 产品保修标签被撕毁.
- 无深圳市无线道科技签订的合同或发票凭证。

注:

1. 维修或更换是本公司对客户的唯一补救措施，本公司不承担任何附带引起的损害赔偿责任，除非在适用法律范围之内。
2. 本公司享有修正或调整本保修条款的权利，并以书面形式发布为准。